バレーボール（女子）

期　　日　　１０月２３日，２４日
会　　場　　２３日　南中体育館，港中体育館
　　２４日　楠緑地体育館
専門部長　前田卓磨

＜コート＞１日目：南中体育館Ｃ・Ｄｺｰﾄ，港中体育館Ｅ・Ｆｺｰﾄ，２日目：楠緑地体育館窓側ｂｺｰﾄ

優　勝：山手中学校
準優勝：南中学校
三　位：保々中学校

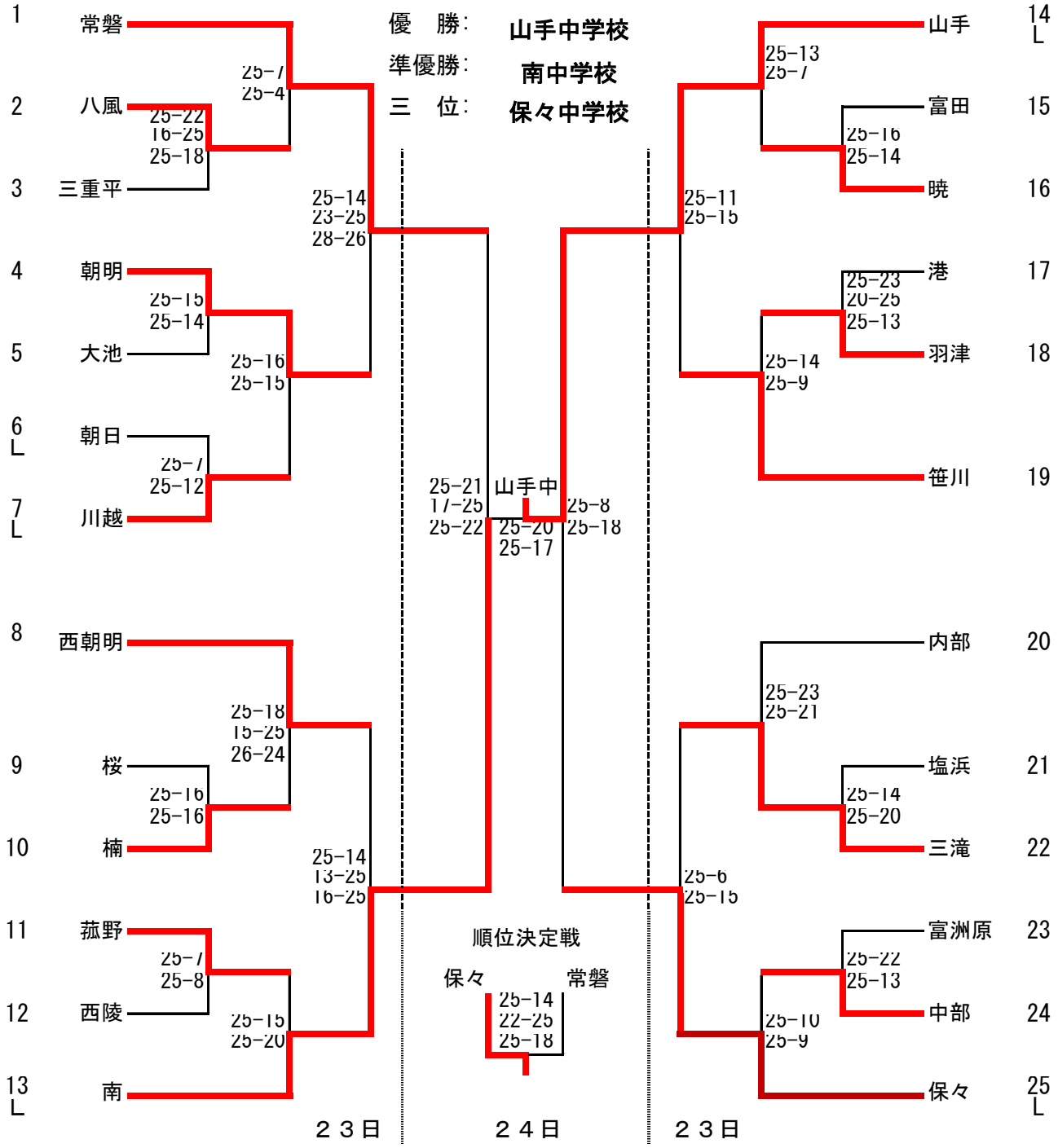

［時間設定］（設定はﾌﾟﾛﾄｺｰﾙ開始の時間とする）

２３日		２４日	
開会式	８：３０～		
第１試合	９：１０～	準決勝①	９：１０～
第２試合	１０：２０～	準決勝②	１０：４０～
第３試合	１１：３０～	順位決定戦	１２：４０～
第４試合	１３：００～	決勝	１４：００～
第５試合	１４：１０～	閉会式	１５：００～
第６試合	１５：２０～		