柔　道　（男子･女子）

期　　日	6月28日（土） 6月29（日）
会　　場	三滝中学校武道場
専門部長	日置　雄斗

試合開始予定時刻　　9:00
28日（土）団体戦、29日（日）個人戦
終了予定時刻　　12:00

（男　子）

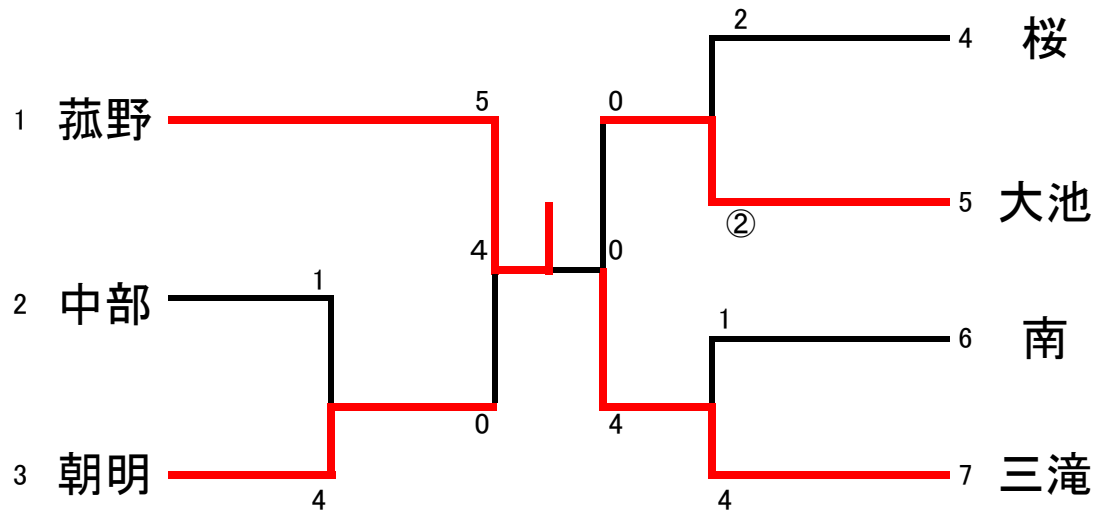
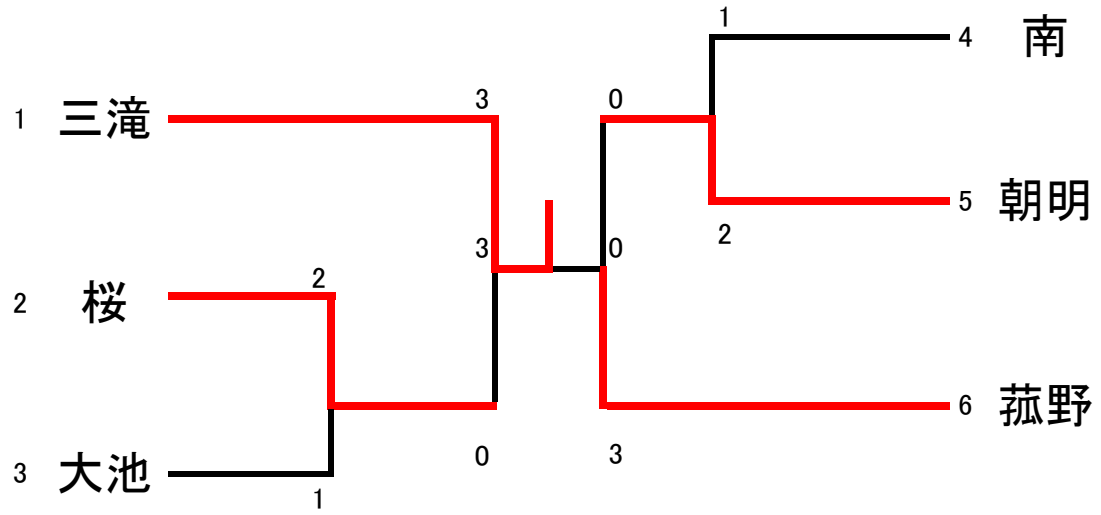
（女　子）