サッカー

期　　日　7月13日　14日　21日　22日

会　　場　中央緑地サッカー場B･Cフィールド

専門部長　向　井　宏　典

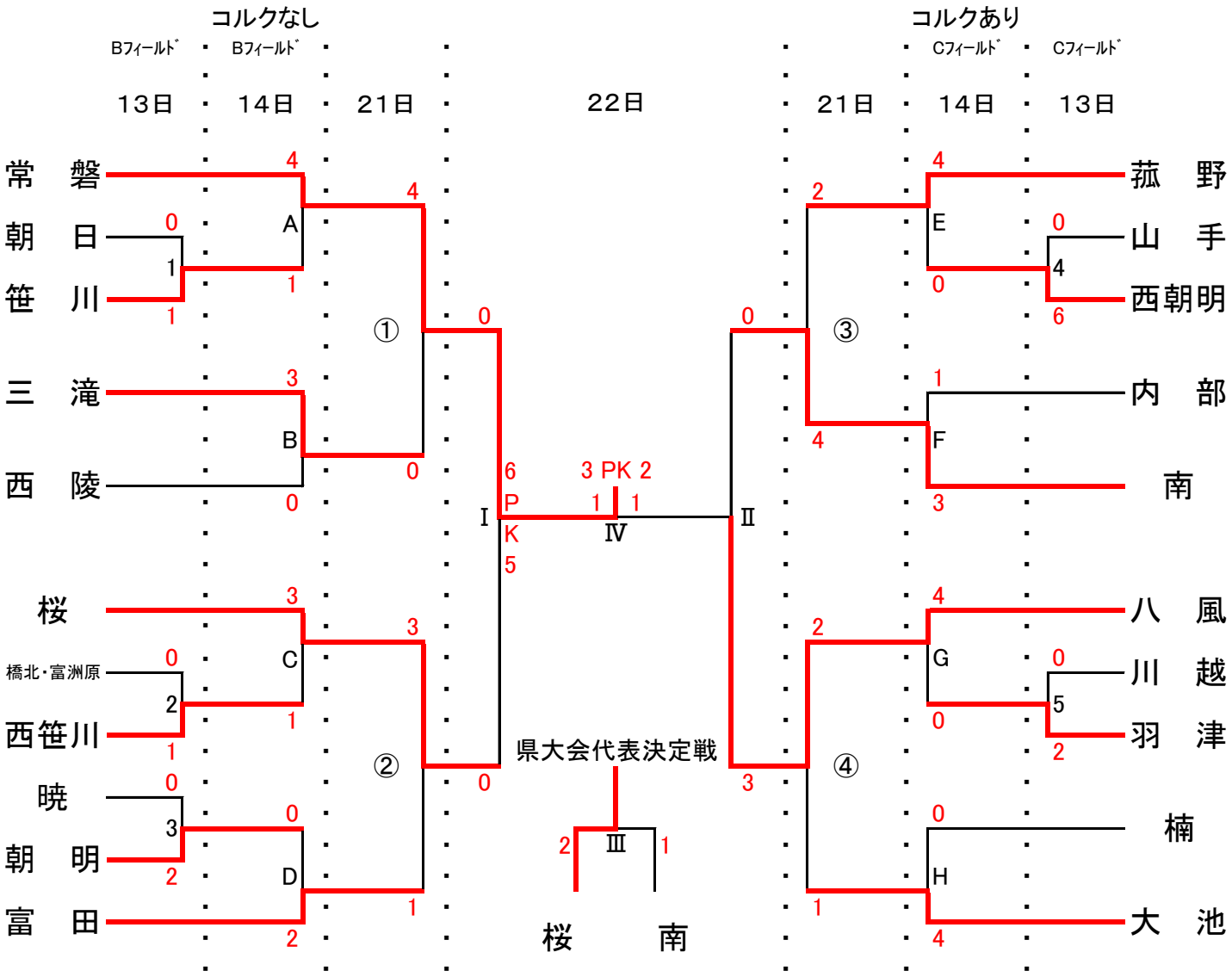

試合時間　第1日目　1．4.　9:30　2．5.　11:30　3.　13:30

第2日目　A E.　9:00　B F.　11:00　C G.　13:00　D H.　15:00

第3日目　①②　9:30　③④　11:30
※①･③はBフィールド、②･④はCフィールドを使用する

第4日目　Ⅰ･Ⅱ　9:30　Ⅲ･Ⅳ　13:00　閉会式　14:45
＊Ⅰ、Ⅱ準決勝　Ⅲ県大会代表決定戦　Ⅳ決勝戦
※Ⅰ･ⅣはBフィールド、Ⅱ･ⅢはCフィールド、閉会式はBフィールドを使用する

予備日　※中止の場合は翌日（週）へ順延する。
※その場合、最終日はBフィールドのみでの開催となるため、日程を以下のように変更する。
Ⅰ．9:00　Ⅱ．10:30　Ⅲ．13:45　Ⅳ．15:15　閉会式　17:00