ソフトボール

期　　日　　７月　２１日　２２日　予備日２３日

会　　場　　中部中学校<主会場>　羽津中学校（２１日のみ）

専門部長　　森　篤史

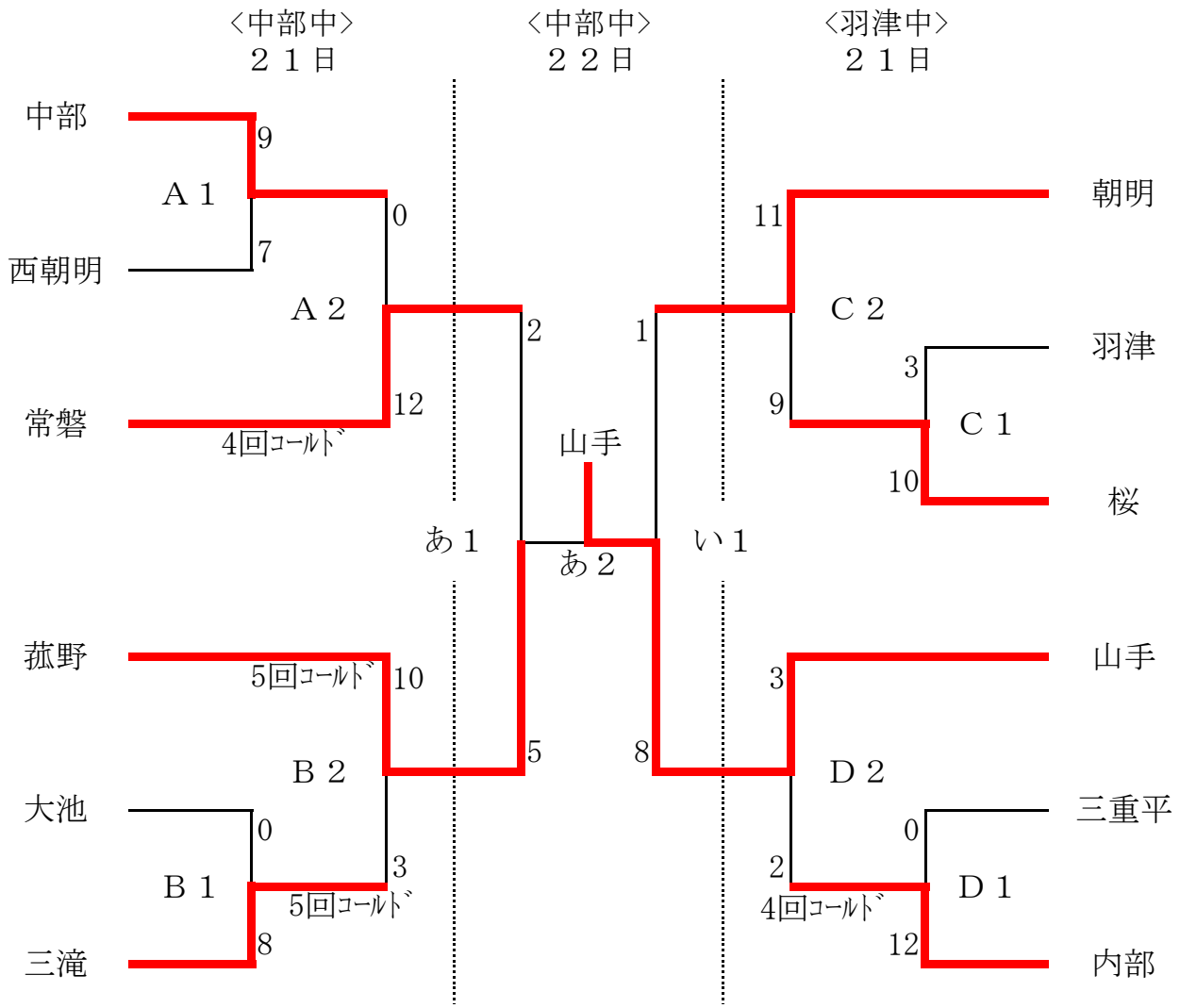

Ａ，あ：中部中　ソフト場　　Ｂ，い：中部中　野球側
Ｃ：羽津中　ソフト場　　Ｄ：羽津中　野球場

試合時間

	1	2	3
２１日	9:30	12:00	
２２日	9:30	12:00	

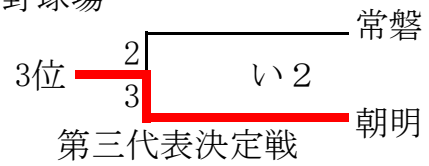

＜抽選について＞まず第1シードの菰野中が引く。次に、第2シードの朝明中が反対ゾーンから引く。そして、第3シードの山手中が朝明中の反対側の山から、第4シードの常磐中が菰野中の反対側の山から引く。その後に会場校がひき、フリー抽選となる。