剣道

期　　日　　7月20日　21日　　（20日個人戦、21日団体戦）
会　　場　　四日市中央緑地第2体育館
専門部長　　早川　孔二
開会式　9:00～　　試合開始　9:30～

女子団体

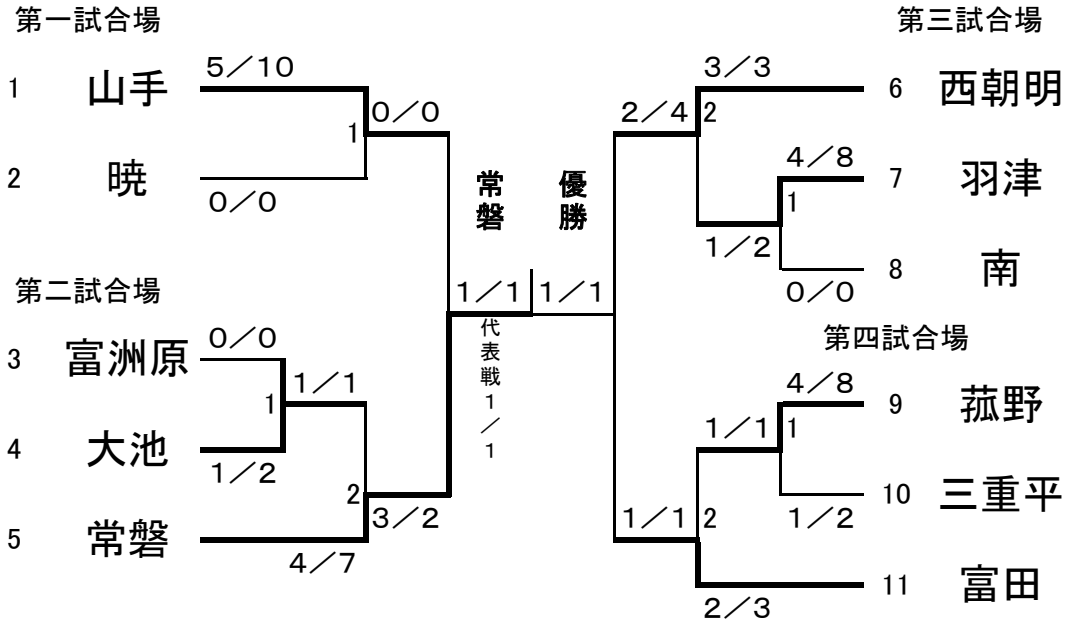
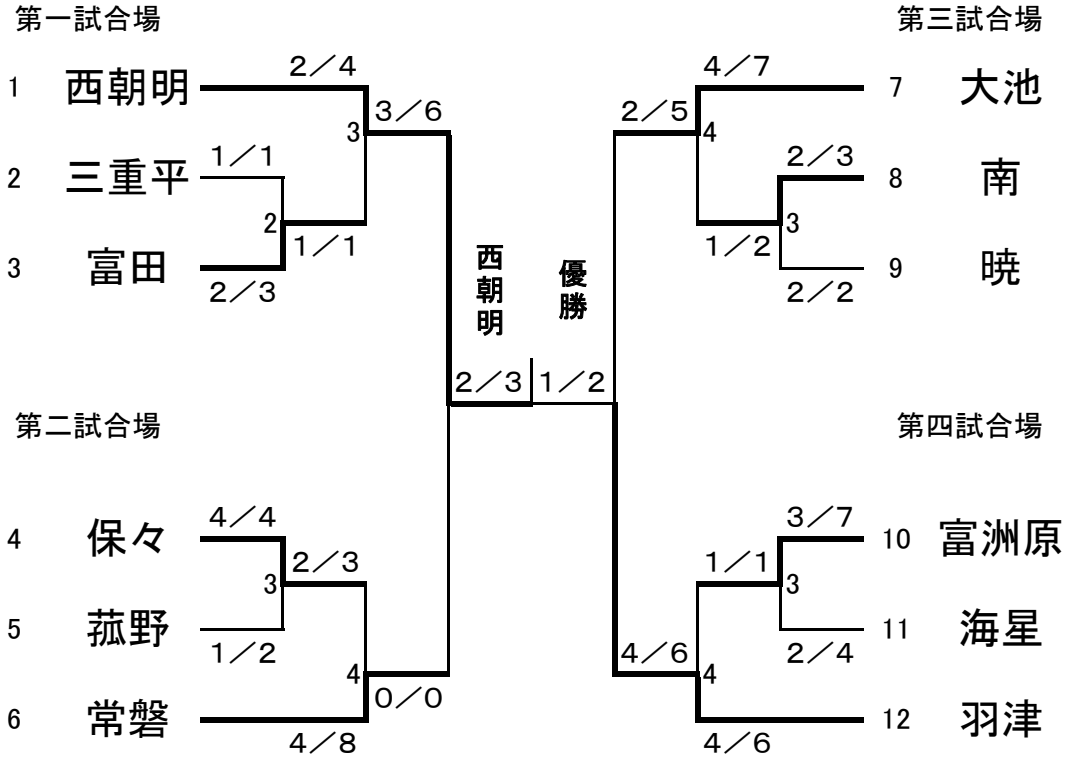
男子団体